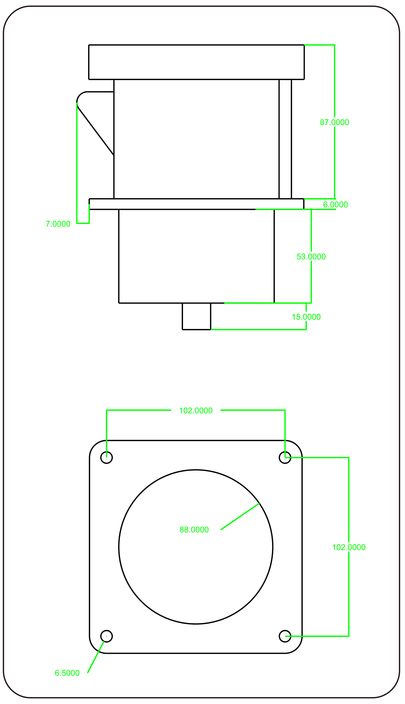

ST-345

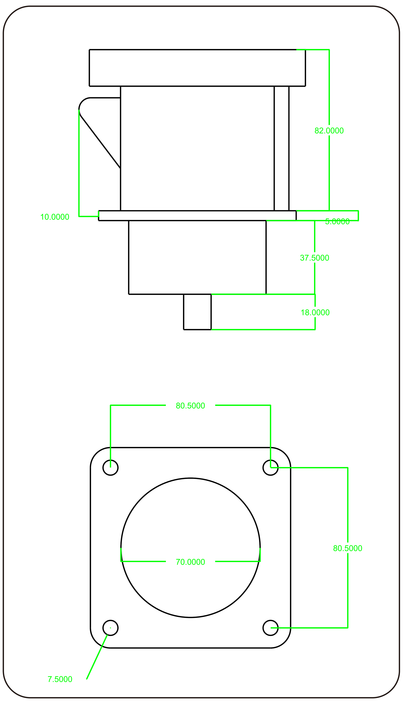

ST-335

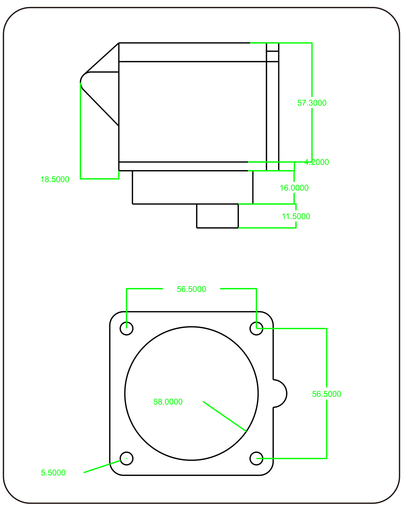

ST-325

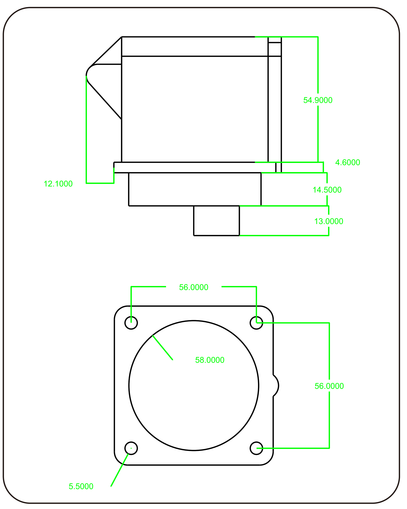

ST-324

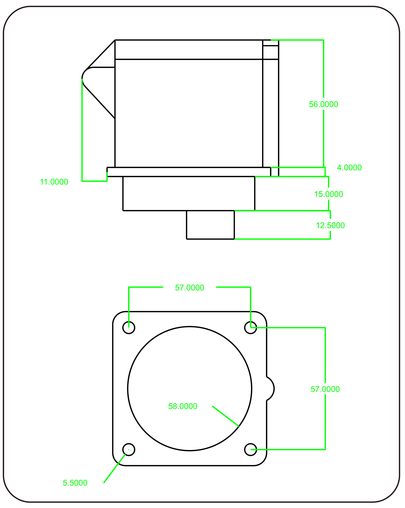

ST-323

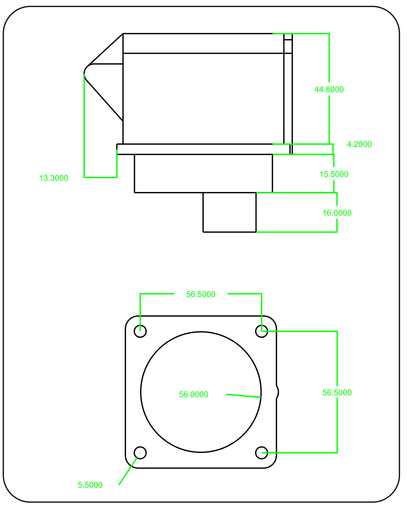

ST-315

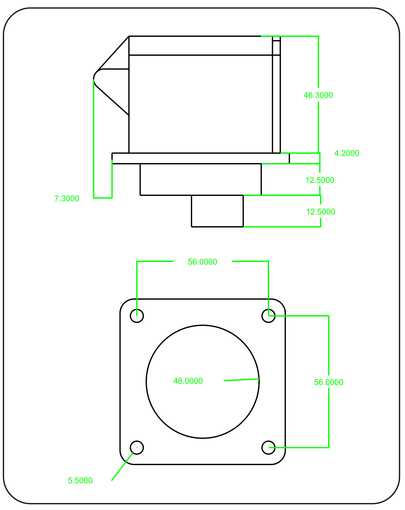

ST-314

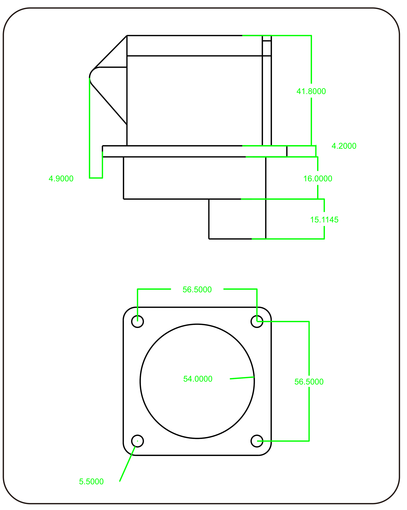

ST-313